bathroom therapy

GARANTIE 2

Référence : **401511229**

# CAISSON COMPLET À SUSPENDRE BOSTON - LARG. 100CM - COGNAC - 1 PORTE + 2 TIROIRS

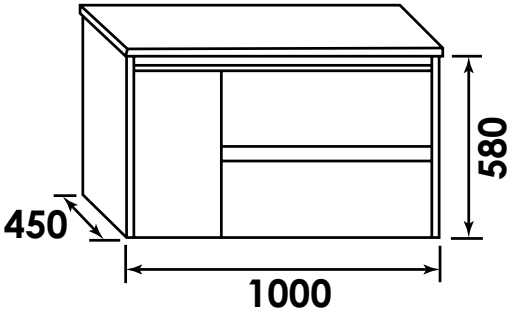


| | |
|---|---|
| **CARACTÉRISTIQUES** | Caisson complet à suspendre finition Cognac<br>Dimensions : Largeur : 100cm x Profondeur : 45cm x Hauteur : 58cm<br>Corps de meuble avec vide sanitaire<br>Structure du caisson (façade et corps) en panneaux de particules revêtu MDF, épaisseur : 16mm<br>2 tiroirs et 1 porte en panneau de particules à ouverture totale et fermeture amortie<br>Poignées en aluminium chromé<br>2 points de fixation murale<br>Accessoires en options : pieds réglables en hauteur : de 29 à 31cm<br>Livré pré-monté, sans robinetterie, sans visserie de fixation murale, sans vidage, sans plan vasque, sans miroir<br>Fabrication européenne<br>Norme PEFC<br>Ecotaxe en sus |
| **APPLICATIONS** | Equipement de salle de bain |
| **CONDITIONS D'UTILISATION** | Convient uniquement pour l'application prescrite |
| **COMPATIBILITÉ** | Veiller à l'encombrement nécessaire au montage et à la pose du meuble |
| **PRÉCAUTION D'EMPLOI** | Le montage et l'installation doivent être fait dans le respect des règles de l'art. |

| | |
|---|---|
| SPECIFICATIONS D'INSTALLATION | Permet l'équipement sanitaire des salles de bains et cuisine. |
| | N'est pas adapté pour une application autre que celle décrite ci-dessus.<br>Notre garantie porte sur les défauts de matière ou de fabrication et s'applique dans les conditions définies par le fabricant. La garantie ne couvre pas les consommables, l'usure normale, les pièces mobiles, les dommages dus aux chocs |
| PRESCRIPTION DE POSE | • Livré pré-monté (sans robinetterie, sans visserie de fixation murale, sans vidage, sans plan vasque, sans miroir)<br>• De conception française et de fabrication européenne |